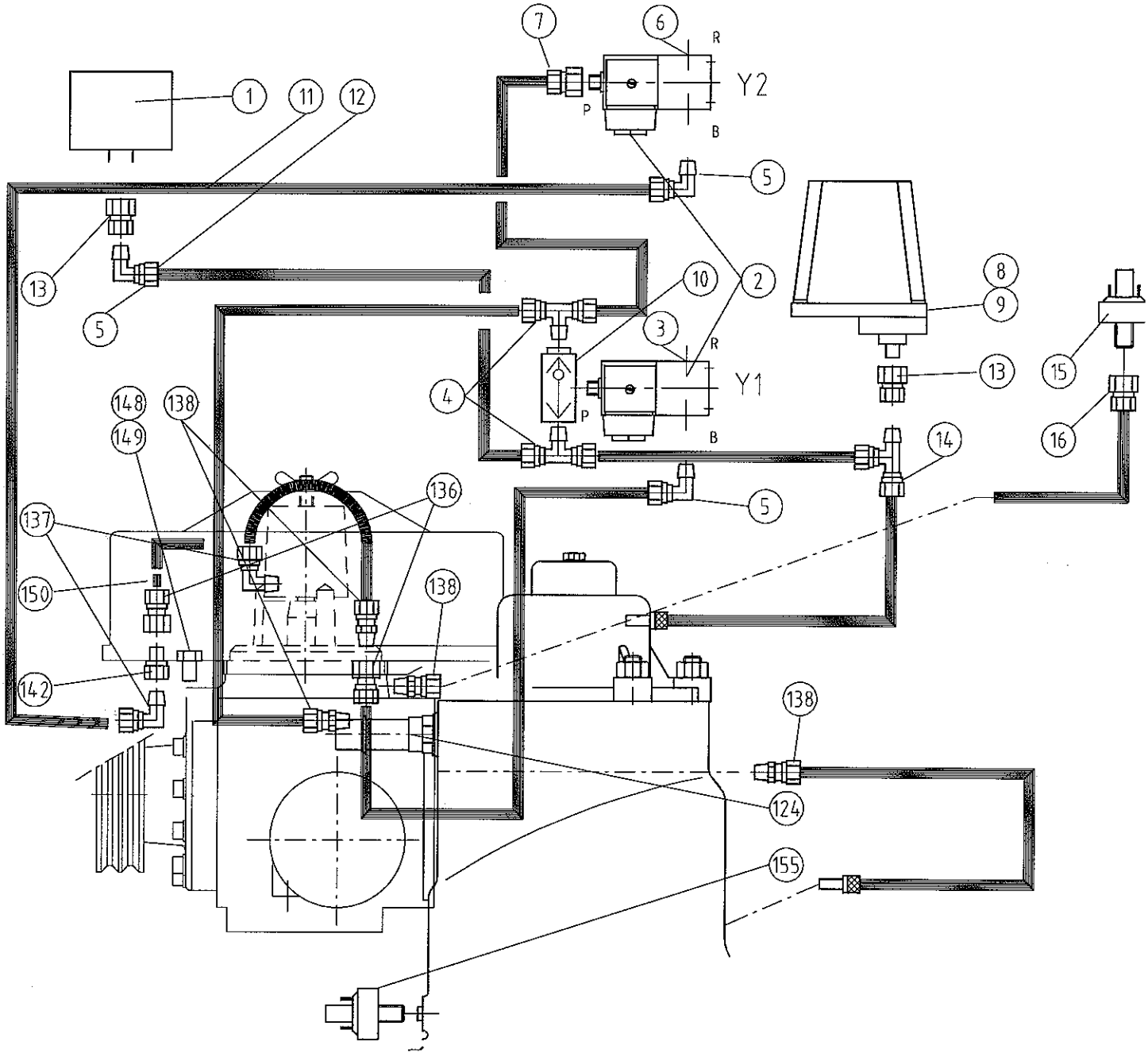

1
11
12
7
6
R
Y2
P
B
5
13
5
10
2
8
9
3
R
Y1
4
P
B
13
15
16
14
148
138
149
136
5
137
150
138
142
138
124
155